SCHRANKSCHUBKASTENSYSTEM
58-225-17

3s/44

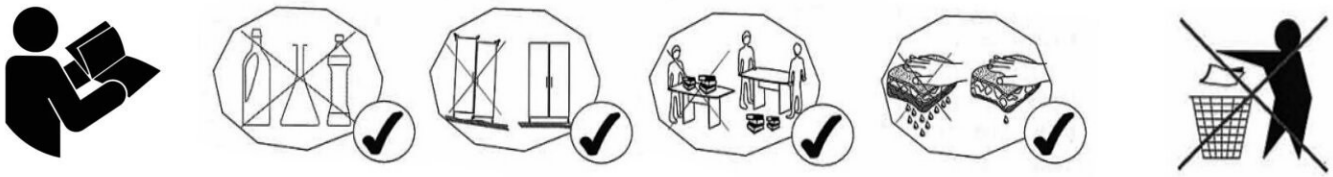







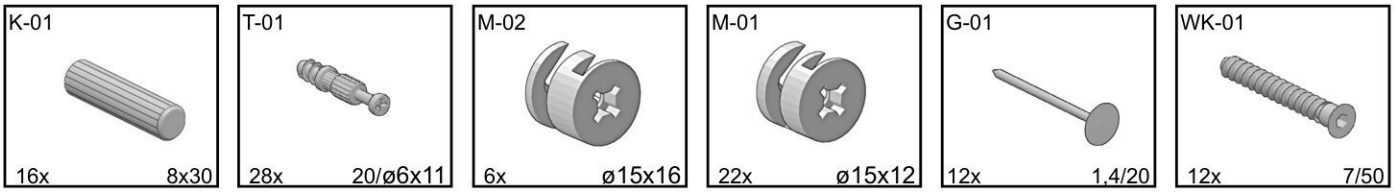

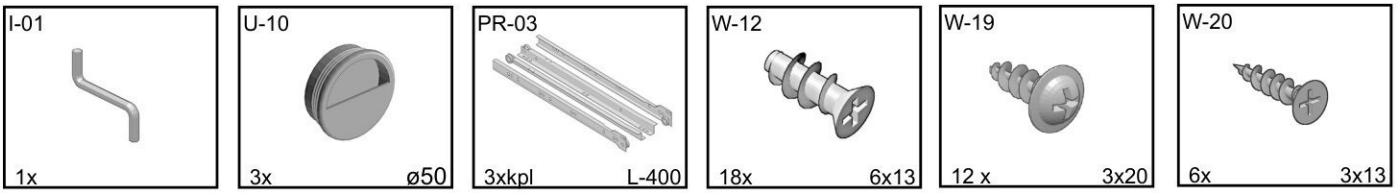

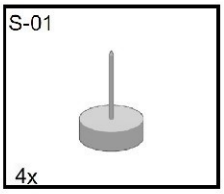

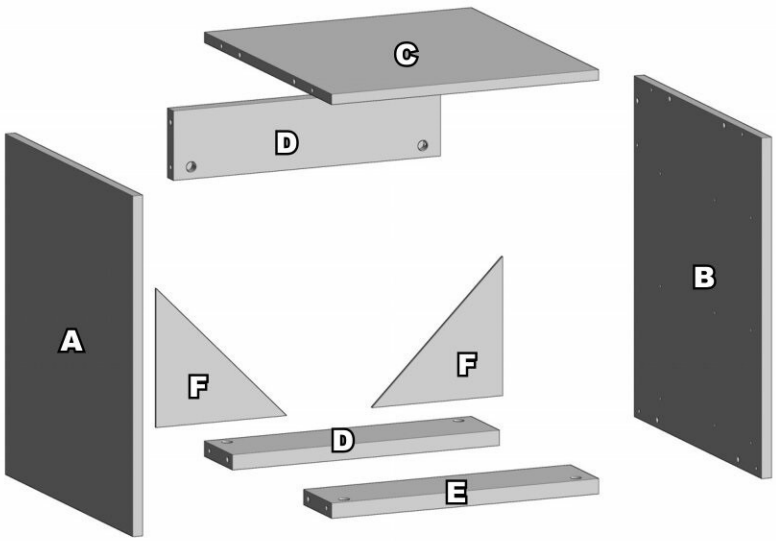

REP	DIM	QTE	package/ colli number
A	490 x 450 x 16	1	1/1
B	490 x 450 x 16	1	1/1
C	409 x 449 x 16	1	1/1
D	409 x 100 x 22	2	1/1
E	409 x 100 x 22	1	1/1
F	200 x 200 x 2,5	2	1/1

SCHRANKSCHUBKASTENSYSTEM
58-225-17

3s/44

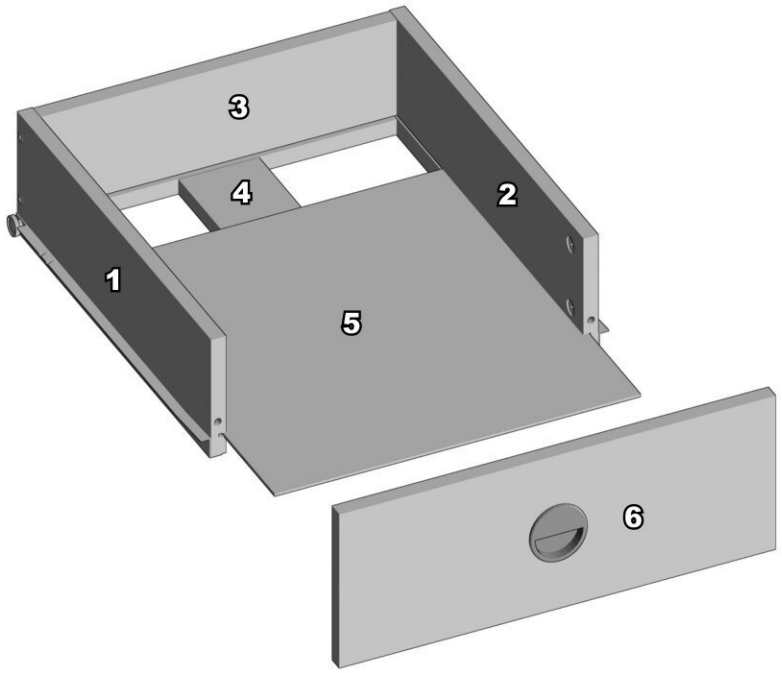

REP	DIM	QTE	package/ colli num-ber
1	400 x 110 x 16	3	1/1
2	400 x 110 x 16	3	1/1
3	354 x 108 x 16	3	1/1
4	383 x 80 x 16	3	1/1
5	367 x 396 x 2,5	3	1/1
6	433 x 158 x 16	3	1/1

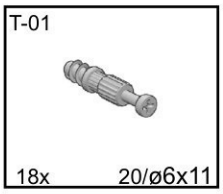

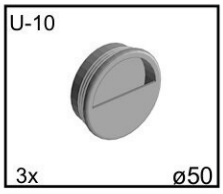

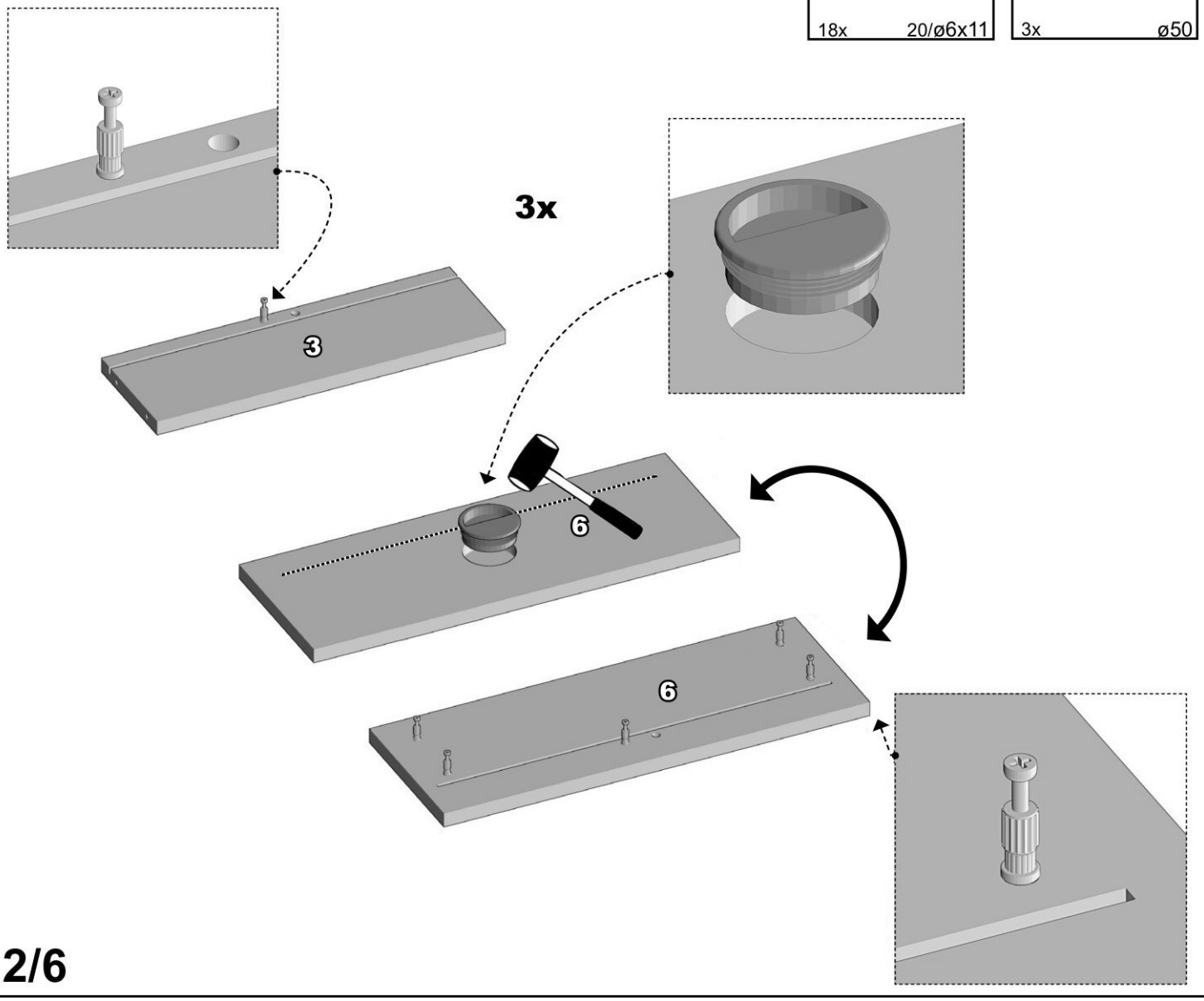

SCHRANKSCHUBKASTENSYSTEM
58-225-17

3s/44

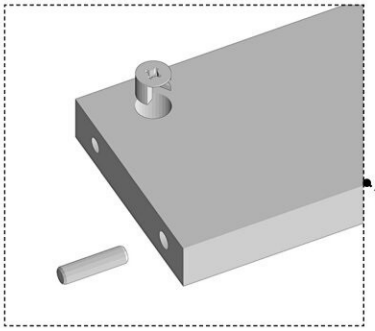

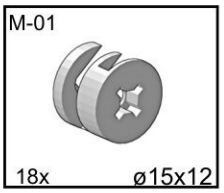

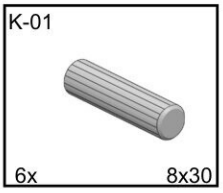

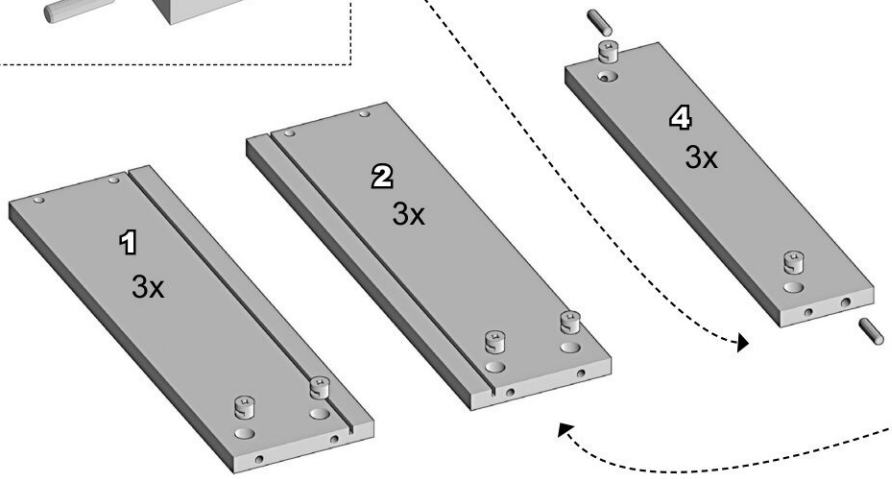

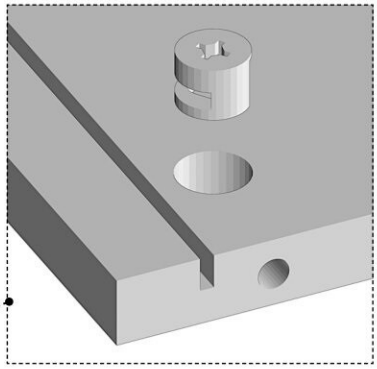

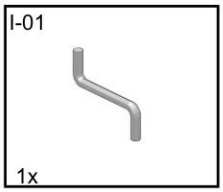

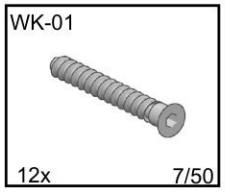

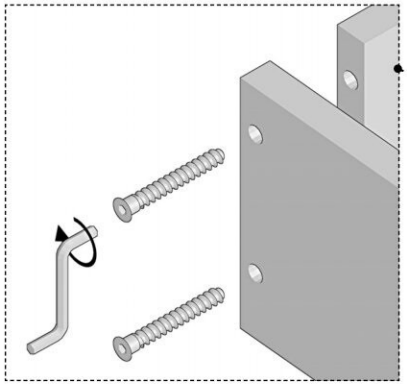

3x

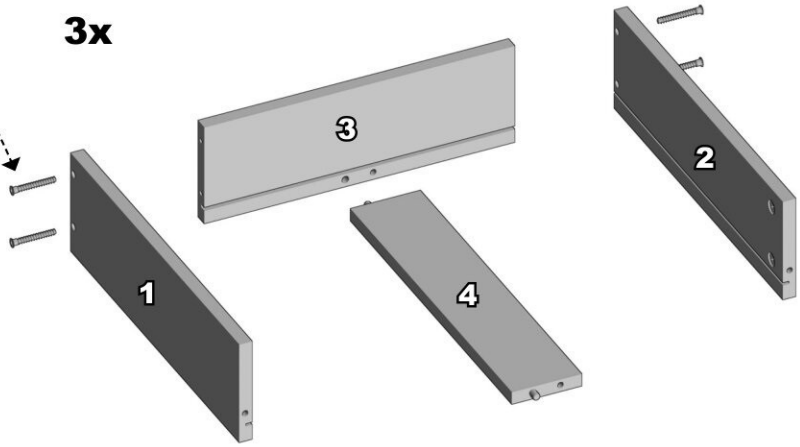

3x

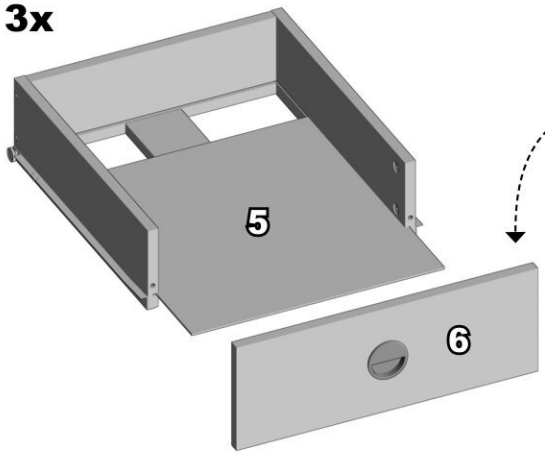

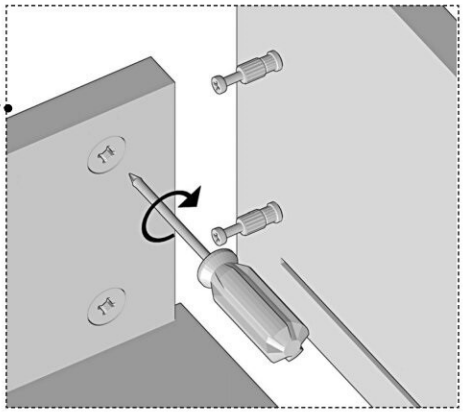

SCHRANKSCHUBKASTENSYSTEM
58-225-17

3s/44

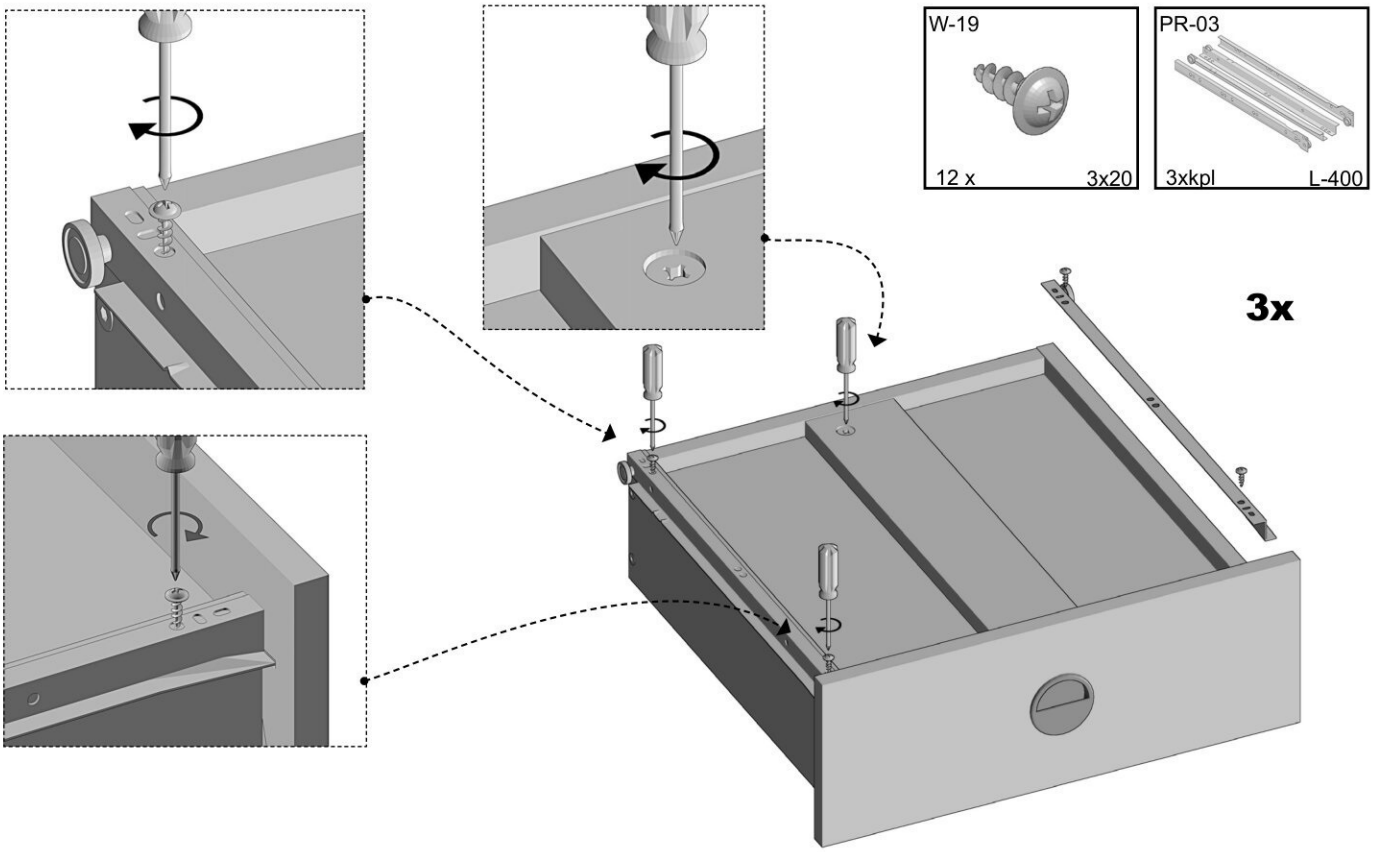

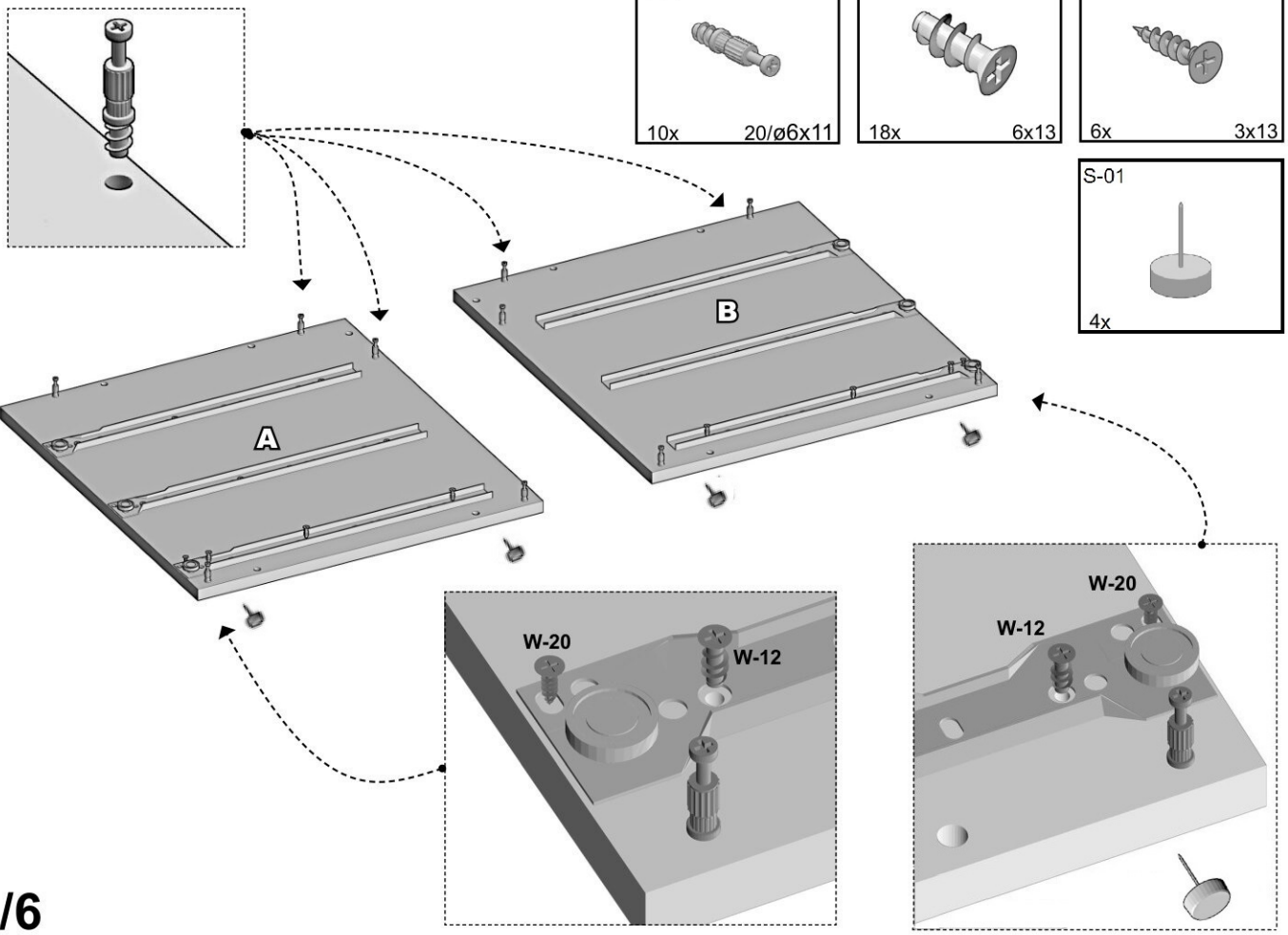

SCHRANKSCHUBKASTENSYSTEM
58-225-17

3s/44

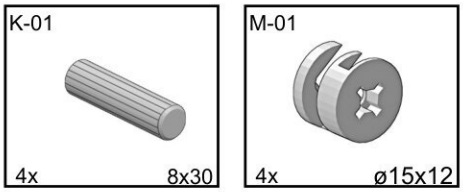

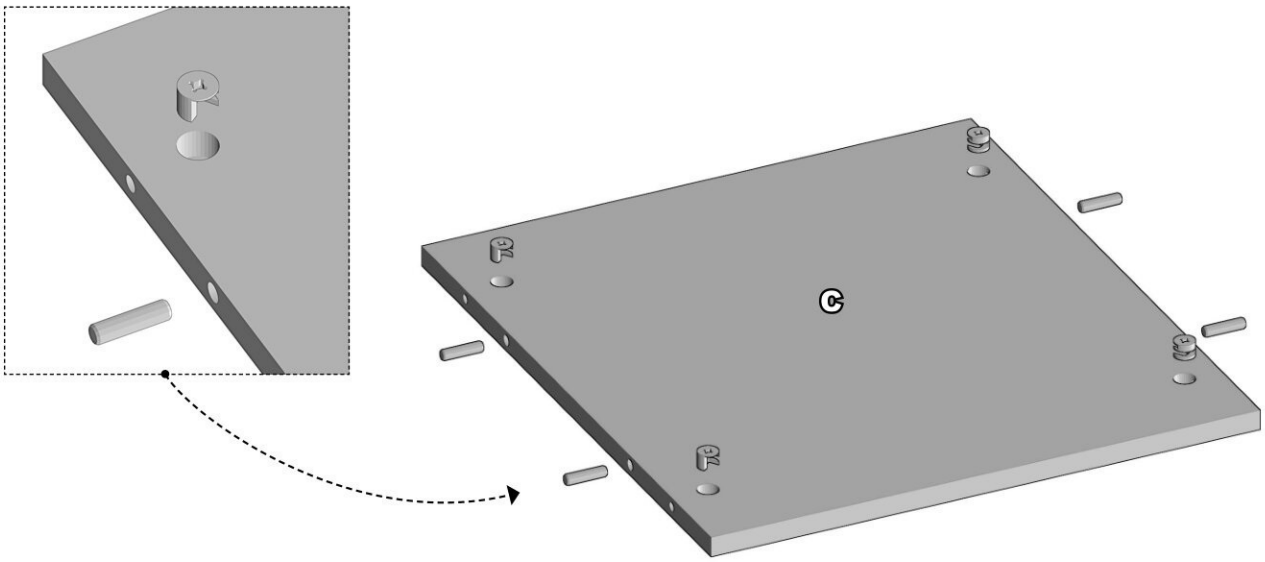

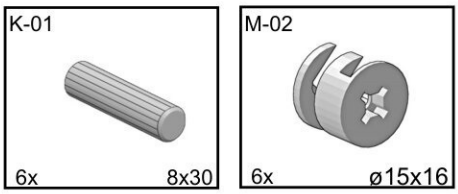

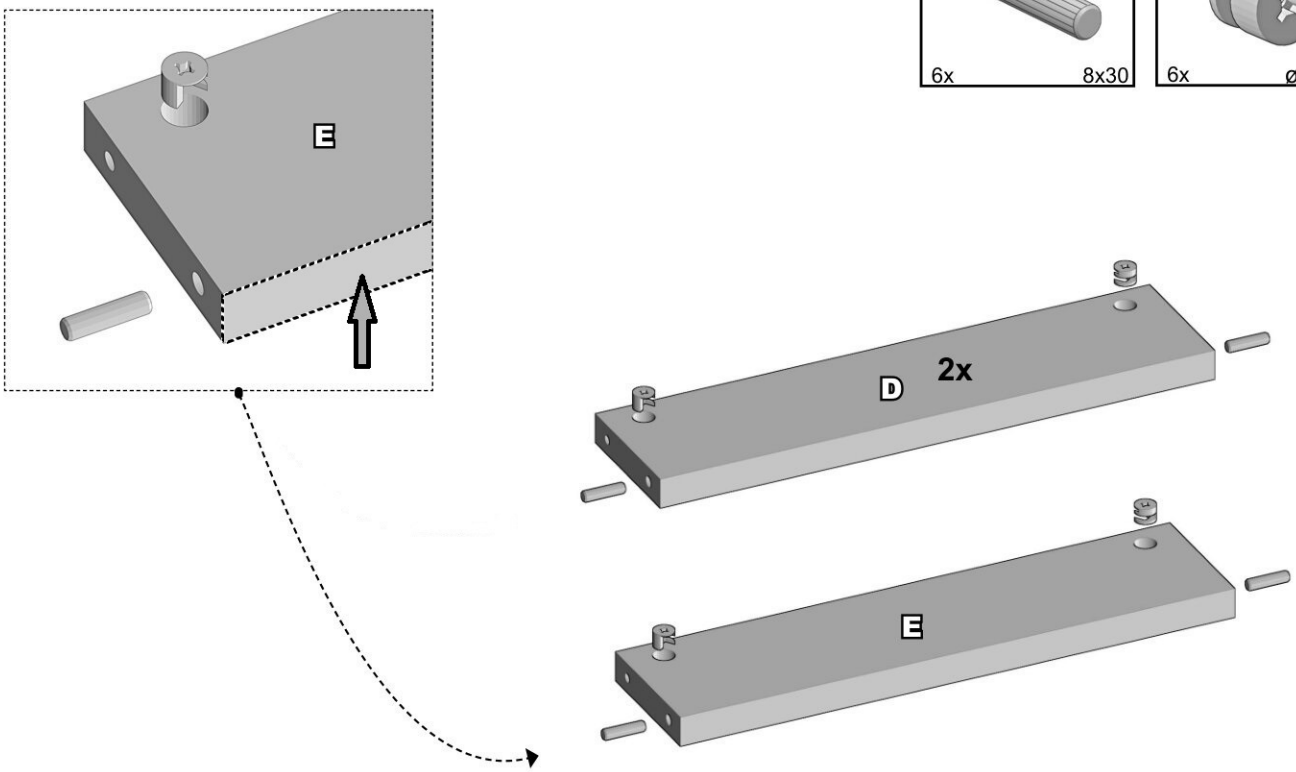

SCHRANKSCHUBKASTENSYSTEM
58-225-17

3s/44

