WL7.223 / WL7.224
WL7.225 / WL7.226

WOHNLING®

Möbel zum Wohlfühlen

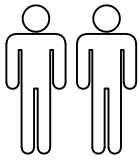

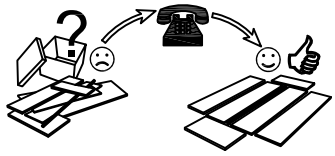

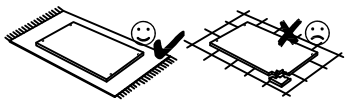

Parts Included

A x1 	C x8 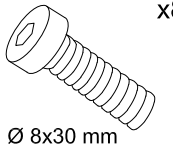 Ø 8x30 mm	D x8 
B x2 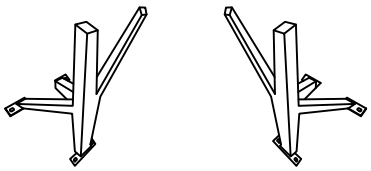	E x1 	

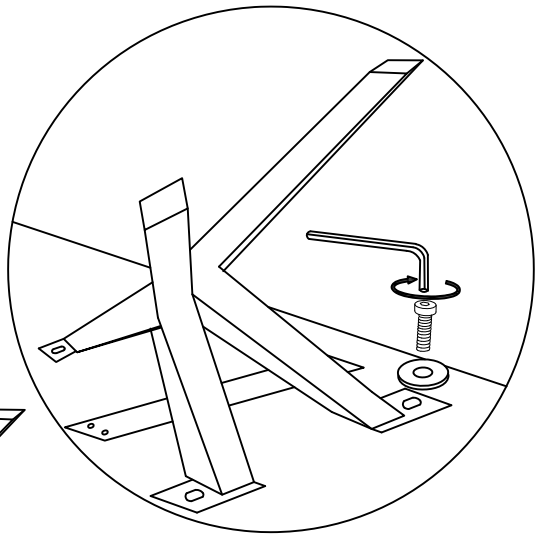

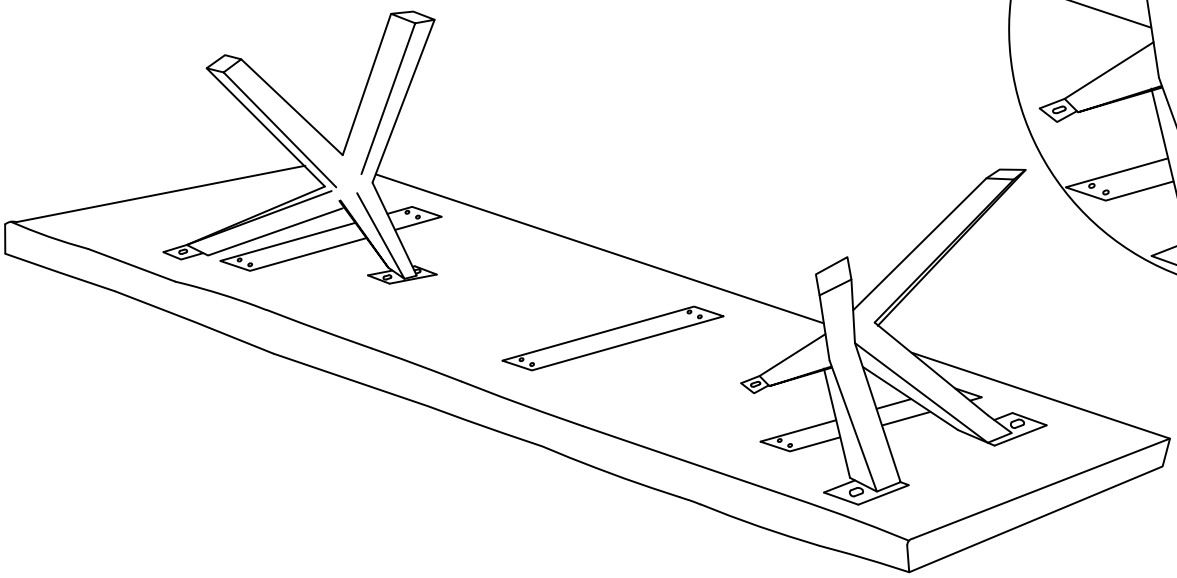

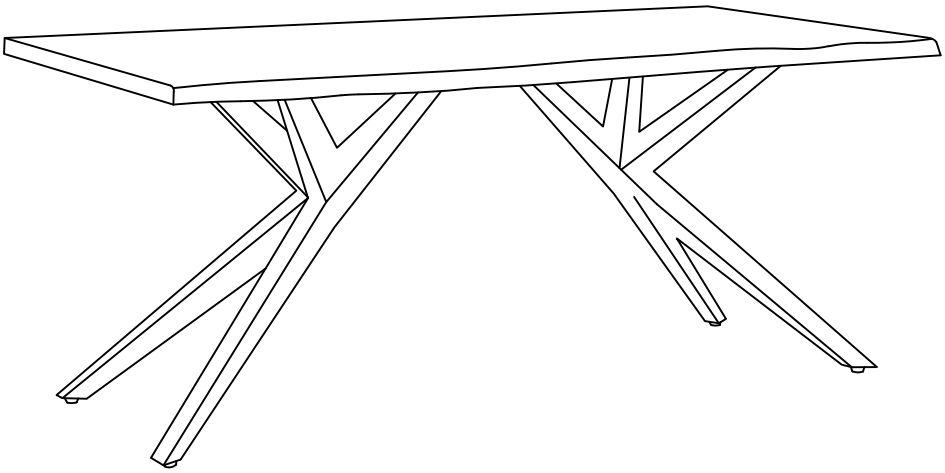



Deutsch

Allgemeine Sicherheitsinformationen & Montagehinweise

- Produkt unbedingt gemäß Aufbauanleitung aufbauen.
- Das Produkt ist für den privaten Hausgebrauch ausgelegt.
- Halten Sie das Produkt von Feuchtigkeit und direktem Sonnenlicht fern.
- Beachten Sie, dass Kleinteile wie Schrauben von Kindern verschluckt werden könnten.
- Stellen Sie sicher, dass das Produkt auf einer stabilen, ebenen Oberfläche steht.

WARNHINWEIS! (KIPPGEFAHR!)

- Nicht verankerte Möbel können umkippen. Dieses Möbelstück mit einem Sicherheitsbeschlag an der Wand verankern, um ein Umkippen zu verhindern.
- Schrauben und andere Beschläge, die erforderlich sein können, um die Kombination sicher an der Wand zu befestigen (z. B. Dübel), sind nicht beigepackt.
- Die Befestigungsart ist abhängig vom Wandmaterial. Bitte Schrauben und Dübel entsprechend der Wandbeschaffenheit verwenden (separat erhältlich).

Sicherheitsmaßnahmen

- Kanten am Möbel können bei Unachtsamkeit zu Verletzungen führen.
- Beachten Sie die maximale Belastbarkeit.
- Halten Sie das Produkt von Feuer und Hitzequellen fern.
- Vorsicht bei der Verwendung von Reinigungsmitteln.
- Kinder sollten während des Aufbaus ferngehalten werden.
- Vorsicht vor Quetsch- und Scherstellen, insbesondere bei beweglichen Teilen.

Wartung und Pflege

- Wischen Sie regelmäßig mit einem weichen, trockenen Tuch ab.
- Verwenden Sie keine aggressiven Reinigungsmittel.
- Überprüfen Sie regelmäßig die Schrauben auf Festigkeit und ziehen sie diese bei Bedarf nach.

Entsorgung und Umwelt

- Entsorgen Sie das Produkt gemäß den lokalen Vorschriften.
- Recyclingmöglichkeiten nutzen, wenn vorhanden.
- Trennen Sie Holz-, Kunststoff- und Metallteile vor der Entsorgung.

Service Kontakt bei Fragen oder Anregungen:

- Skyport GmbH - Johannes-Gutenberg-Str 7-9, 92245 Kümmersbruck, Deutschland
- E-Mail: Produktfragen@skyport-group.de

English

General safety information & assembly instructions

- Always assemble the product according to the assembly instructions.
- The product is designed for private household use.
- Keep the product away from moisture and direct sunlight.
- Be aware that small parts such as screws could be swallowed by children.
- Ensure the product is placed on a stable, level surface.

WARNING! (TIP-OVER HAZARD!)

- Unanchored furniture can tip over. Anchor this piece of furniture to the wall using a safety fitting to prevent tipping.
- Screws and other fasteners that may be required to securely fasten the combination to the wall (e.g., wall plugs) are not included.
- The type of fastening depends on the wall material. Please use screws and wall plugs according to the wall material (available separately).

Safety measures

- Edges on the furniture can cause injury if handled carelessly.
- Observe the maximum load capacity.
- Keep the product away from fire and heat sources.
- Be cautious when using cleaning agents.
- Children should be kept away during assembly.
- Be aware of pinch and shear points, especially with moving parts.

Maintenance and care

- Wipe regularly with a soft, dry cloth.
- Do not use aggressive cleaning agents.
- Regularly check the screws for tightness and retighten if necessary.

Disposal and environment

- Dispose of the product in accordance with local regulations.
- Make use of recycling options if available.
- Separate wood, plastic, and metal parts before disposal.

Service Contact for questions or suggestions:

- Skyport GmbH - Johannes-Gutenberg-Str 7-9, 92245 Kümmersbruck, Germany
- Email: Produktfragen@skyport-group.de

Français

Informations générales de sécurité & instructions de montage

- Assembler le produit conformément aux instructions de montage.
- Le produit est conçu pour une utilisation domestique privée.
- Gardez le produit à l'abri de l'humidité et de la lumière directe du soleil.
- Soyez conscient que les petites pièces comme les vis peuvent être avalées par des enfants.
- Assurez-vous que le produit est placé sur une surface stable et plane.

AVERTISSEMENT ! (RISQUE DE BASCULEMENT !)

- Les meubles non ancrés peuvent basculer. Fixez ce meuble au mur avec un accessoire de sécurité pour éviter qu'il ne bascule.
- Les vis et autres accessoires nécessaires pour fixer en toute sécurité la combinaison au mur (par exemple, des chevilles) ne sont pas fournis.
- Le type de fixation dépend du matériau du mur. Utilisez des vis et des chevilles adaptées au matériau du mur (disponibles séparément).

Mesures de sécurité

- Les bords du meuble peuvent provoquer des blessures en cas d'inattention.
- Respectez la capacité de charge maximale.
- Gardez le produit éloigné du feu et des sources de chaleur.
- Faites attention lors de l'utilisation de produits de nettoyage.
- Les enfants doivent être tenus à l'écart pendant l'assemblage.
- Attention aux points de pincement et de cisaillement, en particulier avec des pièces mobiles.

Entretien et soins

- Essuyez régulièrement avec un chiffon doux et sec.
- N'utilisez pas de produits de nettoyage agressifs.
- Vérifiez régulièrement que les vis sont bien serrées et resserrez-les si nécessaire.

Élimination et environnement

- Jetez le produit conformément aux réglementations locales.
- Utilisez des options de recyclage si disponibles.
- Séparez les pièces en bois, en plastique et en métal avant de les jeter.

Service contact pour questions ou suggestions:

- Skyport GmbH - Johannes-Gutenberg-Str 7-9, 92245 Kümmersbruck, Allemagne
- Email: Produktfragen@skyport-group.de

Italiano

Informazioni generali sulla sicurezza e istruzioni di montaggio

- Montare il prodotto seguendo rigorosamente le istruzioni di montaggio.
- Il prodotto è progettato per l'uso domestico privato.
- Tenere il prodotto lontano dall'umidità e dalla luce solare diretta.
- Tenere presente che piccole parti, come le viti, potrebbero essere ingerite dai bambini.
- Assicurarsi che il prodotto sia posizionato su una superficie stabile e livellata.

AVVERTENZA! (RISCHIO DI RIBALTAMENTO!)

- I mobili non ancorati possono ribaltarsi. Fissare questo mobile alla parete con un supporto di sicurezza per evitare ribaltamenti.
- Le viti e altri dispositivi di fissaggio che potrebbero essere necessari per fissare saldamente il mobile alla parete (ad es. tasselli) non sono inclusi.
- Il tipo di fissaggio dipende dal materiale della parete. Utilizzare viti e tasselli adatti al materiale della parete (disponibili separatamente).

Misure di sicurezza

- I bordi dei mobili possono causare lesioni se maneggiati con disattenzione.
- Osservare la capacità di carico massima.
- Tenere il prodotto lontano dal fuoco e da fonti di calore.
- Prestare attenzione quando si utilizzano detergenti.
- Tenere i bambini lontani durante il montaggio.
- Fare attenzione ai punti di schiacciamento e di taglio, soprattutto con parti mobili.

Manutenzione e cura

- Pulire regolarmente con un panno morbido e asciutto.
- Non utilizzare detergenti aggressivi.
- Controllare regolarmente il serraggio delle viti e stringere se necessario.

Smaltimento e ambiente

- Smaltire il prodotto in conformità con le normative locali.
- Utilizzare le opzioni di riciclaggio disponibili, se presenti.
- Separare le parti in legno, plastica e metallo prima dello smaltimento.

Contatto per domande o suggerimenti:

- Skyport GmbH - Johannes-Gutenberg-Str 7-9, 92245 Kümmersbruck, Germania
- Email: Produktfragen@skyport-group.de

Čeština

Obecné bezpečnostní informace a pokyny k montáži

- Produkt smontujte výhradně podle montážního návodu.
- Výrobek je určen pro soukromé domácí použití.
- Udržujte produkt mimo vlhkost a přímé sluneční světlo.
- Uvědomte si, že malé části, jako jsou šrouby, by děti mohly spolknout.
- Ujistěte se, že výrobek je umístěn na stabilním a rovném povrchu.

UPOZORNĚNÍ! (NEBEZPEČÍ PŘEVRÁCENÍ!)

- Nenakotvený nábytek se může převrhnout. Tento kus nábytku připevněte ke stěně bezpečnostním úchytem, aby nedošlo k převrácení.
- Šrouby a další spojovací prvky, které mohou být potřebné k bezpečnému připevnění kombinace ke stěně (např. hmoždinky), nejsou součástí balení.
- Způsob uchycení závisí na materiálu stěny. Použijte šrouby a hmoždinky odpovídající materiálu stěny (k zakoupení zvlášť).

Bezpečnostní opatření

- Hrany na nábytku mohou při nepozornosti způsobit zranění.
- Dodržujte maximální nosnost.
- Výrobek udržujte mimo oheň a zdroje tepla.
- Buďte opatrní při používání čisticích prostředků.
- Během montáže udržujte děti v bezpečné vzdálenosti.
- Pozor na přiskřípnutí a střižné body, zejména u pohyblivých částí.

Údržba a péče

- Pravidelně utírejte měkkým, suchým hadříkem.
- Nepoužívejte agresivní čisticí prostředky.
- Pravidelně kontrolujte šrouby a v případě potřeby je dotáhněte.

Likvidace a životní prostředí

- Zlikvidujte výrobek podle místních předpisů.
- Pokud je to možné, využijte možnosti recyklace.
- Před likvidací oddělte dřevěné, plastové a kovové části.

Kontaktní služba pro dotazy nebo návrhy:

- Skyport GmbH - Johannes-Gutenberg-Str 7-9, 92245 Kümmersbruck, Německo
- Email: Produktfragen@skyport-group.de

Polski

Ogólne informacje bezpieczeństwa i instrukcje montażu

- Produkt należy montować zgodnie z instrukcją montażu.
- Produkt jest przeznaczony do użytku domowego.
- Trzymaj produkt z dala od wilgoci i bezpośredniego światła słonecznego.
- Zwróć uwagę, że małe elementy, takie jak śruby, mogą zostać połknięte przez dzieci.
- Upewnij się, że produkt stoi na stabilnej, równej powierzchni.

OSTRZEŻENIE! (RYZYKO PRZEWRÓCENIA!)

- Niezakotwiony mebel może się przewrócić. Zakotwicz ten mebel do ściany za pomocą uchwytu bezpieczeństwa, aby zapobiec przewróceniu.
- Śruby i inne elementy mocujące, które mogą być potrzebne do bezpiecznego przymocowania mebla do ściany (np. kołki), nie są dołączone.
- Rodzaj mocowania zależy od materiału ściany. Użyj odpowiednich śrub i kołków do danego materiału ściany (dostępnych osobno).

Środki bezpieczeństwa

- Krawędzie mebla mogą spowodować urazy, jeśli nie będą używane ostrożnie.
- Zwracaj uwagę na maksymalne obciążenie.
- Trzymaj produkt z dala od ognia i źródeł ciepła.
- Zachowaj ostrożność przy stosowaniu środków czyszczących.
- Dzieci należy trzymać z dala od produktu podczas montażu.
- Uważaj na miejsca, w których może dojść do przycięcia i zaciśnięcia, szczególnie w przypadku ruchomych części.

Konserwacja i pielęgnacja

- Regularnie przecieraj miękką, suchą ściereczką.
- Nie używaj agresywnych środków czyszczących.
- Regularnie sprawdzaj dokręcenie śrub i w razie potrzeby dokręć je.

Utylizacja i środowisko

- Utylizuj produkt zgodnie z lokalnymi przepisami.
- Skorzystaj z możliwości recyklingu, jeśli są dostępne.
- Oddziel części drewniane, plastikowe i metalowe przed utylizacją.

Kontakt do serwisu w przypadku pytań lub sugestii:

- Skyport GmbH - Johannes-Gutenberg-Str 7-9, 92245 Kümmersbruck, Niemcy
- Email: Produktfragen@skyport-group.de

Dansk

Generelle sikkerhedsinformationer & monteringsvejledning

- Produktet skal monteres i overensstemmelse med monteringsvejledningen.
- Produktet er designet til privat husholdningsbrug.
- Hold produktet væk fra fugt og direkte sollys.
- Vær opmærksom på, at små dele som skruer kan sluges af børn.
- Sørg for, at produktet står på en stabil og plan overflade.

ADVARSEL! (TIPFARE!)

- Møbler, der ikke er fastgjort, kan vælte. Fastgør dette møbel til væggen med en sikkerhedsbeslag for at forhindre væltning.
- Skruer og andre beslag, der kan være nødvendige for at fastgøre møblet sikkert til væggen (f.eks. rawlplugs), medfølger ikke.
- Fastgørelsesmetoden afhænger af vægmaterialet. Brug skruer og rawlplugs, der passer til vægmaterialet (købes separat).

Sikkerhedsforanstaltninger

- Kanter på møblerne kan forårsage skader, hvis de håndteres uforsigtigt.
- Overhold den maksimale belastningskapacitet.
- Hold produktet væk fra ild og varmekilder.
- Vær forsigtig, når du bruger rengøringsmidler.
- Børn bør holdes væk under monteringen.
- Pas på klem- og skæresteder, især ved bevægelige dele.

Vedligeholdelse og pleje

- Aftør regelmæssigt med en blød, tør klud.
- Brug ikke aggressive rengøringsmidler.
- Kontroller regelmæssigt, at skruerne sidder fast, og spænd dem om nødvendigt.

Bortskaffelse og miljø

- Bortskaffelse af produktet skal ske i overensstemmelse med lokale regler.
- Benyt genbrugsordninger, hvis de er tilgængelige.
- Adskil træ-, plast- og metaldele inden bortskaffelse.

Servicekontakt ved spørgsmål eller forslag:

- Skyport GmbH - Johannes-Gutenberg-Str 7-9, 92245 Kümmersbruck, Tyskland
- E-mail: Produktfragen@skyport-group.de

Nederlands

Algemene veiligheidsinformatie & montage-instructies

- Monteer het product altijd volgens de montage-instructies.
- Het product is ontworpen voor huishoudelijk gebruik.
- Houd het product uit de buurt van vocht en direct zonlicht.
- Let op dat kleine onderdelen, zoals schroeven, door kinderen kunnen worden ingeslikt.
- Zorg ervoor dat het product op een stabiele, vlakke ondergrond staat.

WAARSCHUWING! (KANTELGEVAAR!)

- Niet-verankerde meubels kunnen omvallen. Veranker dit meubelstuk met een veiligheidsbeslag aan de muur om kantelen te voorkomen.
- Schroeven en andere bevestigingsmiddelen die nodig kunnen zijn om de combinatie stevig aan de muur te bevestigen (bijv. pluggen) zijn niet inbegrepen.
- Het type bevestiging is afhankelijk van het muurmateriaal. Gebruik schroeven en pluggen die geschikt zijn voor het muurtype (apart verkrijgbaar).

Veiligheidsmaatregelen

- Randen aan het meubilair kunnen bij onvoorzichtigheid letsel veroorzaken.
- Houd rekening met de maximale draagkracht.
- Houd het product uit de buurt van vuur en warmtebronnen.
- Wees voorzichtig bij het gebruik van reinigingsmiddelen.
- Houd kinderen tijdens de montage uit de buurt.
- Pas op voor knel- en snijpunten, vooral bij bewegende onderdelen.

Onderhoud en verzorging

- Regelmatig afnemen met een zachte, droge doek.
- Gebruik geen agressieve reinigingsmiddelen.
- Controleer regelmatig of de schroeven goed vastzitten en draai ze indien nodig aan.

Afvalverwerking en milieu

- Verwijder het product volgens de lokale voorschriften.
- Maak gebruik van recyclingopties indien beschikbaar.
- Scheid hout-, plastic- en metalen onderdelen voor verwijdering.

Servicecontact voor vragen of suggesties:

- Skyport GmbH - Johannes-Gutenberg-Str 7-9, 92245 Kümmersbruck, Duitsland
- E-mail: Produktfragen@skyport-group.de

Español

Información general de seguridad e instrucciones de montaje

- Ensamble el producto siempre de acuerdo con las instrucciones de montaje.
- El producto está diseñado para uso doméstico privado.
- Mantenga el producto alejado de la humedad y la luz solar directa.
- Tenga en cuenta que las piezas pequeñas, como los tornillos, podrían ser ingeridas por niños.
- Asegúrese de que el producto esté colocado sobre una superficie estable y nivelada.

¡ADVERTENCIA! (¡PELIGRO DE VOLCADURA!)

- Los muebles no anclados pueden volcarse. Fije este mueble a la pared con un accesorio de seguridad para evitar el vuelco.
- Los tornillos y otros herrajes que puedan ser necesarios para fijar de manera segura el conjunto a la pared (por ejemplo, tacos) no están incluidos.
- El tipo de fijación depende del material de la pared. Use tornillos y tacos adecuados para el material de la pared (se venden por separado).

Medidas de seguridad

- Los bordes de los muebles pueden causar lesiones si se manejan sin cuidado.
- Respete la capacidad máxima de carga.
- Mantenga el producto alejado del fuego y las fuentes de calor.
- Tenga precaución al utilizar productos de limpieza.
- Los niños deben mantenerse alejados durante el montaje.
- Tenga cuidado con los puntos de pellizco y corte, especialmente en piezas móviles.

Mantenimiento y cuidado

- Limpie regularmente con un paño suave y seco.
- No utilice productos de limpieza agresivos.
- Revise regularmente los tornillos para asegurarse de que estén apretados, y apriételos si es necesario.

Eliminación y medio ambiente

- Deseche el producto de acuerdo con las regulaciones locales.
- Utilice las opciones de reciclaje si están disponibles.
- Separe las partes de madera, plástico y metal antes de desecharlas.

Contacto de servicio para preguntas o sugerencias:

- Skyport GmbH - Johannes-Gutenberg-Str 7-9, 92245 Kümmersbruck, Alemania
- Correo electrónico: Produktfragen@skyport-group.de

Slovenčina

Všeobecné bezpečnostné informácie a pokyny na montáž

- Produkt montujte výlučne podľa montážneho návodu.
- Výrobok je určený na súkromné použitie v domácnosti.
- Chráňte výrobok pred vlhkosťou a priamym slnečným žiarením.
- Drobné časti, ako sú skrutky, by mohli deti prehltnúť.
- Uistite sa, že výrobok stojí na stabilnom a rovnom povrchu.

UPOZORNENIE! (NEBEZPEČENSTVO PREVRÁTENIA!)

- Nezakotvený nábytok sa môže prevrátiť. Tento kus nábytku upevnite na stenu pomocou bezpečnostného úchytu, aby sa zabránilo prevráteniu.
- Skrutky a ďalšie montážne prvky, ktoré môžu byť potrebné na bezpečné upevnenie nábytku na stenu (napr. hmoždinky), nie sú súčasťou balenia.
- Spôsob upevnenia závisí od materiálu steny. Použite skrutky a hmoždinky vhodné na materiál steny (na zakúpenie samostatne).

Bezpečnostné opatrenia

- Hrany nábytku môžu pri nepozornosti spôsobiť zranenie.
- Dodržujte maximálnu nosnosť.
- Uchovávajte výrobok mimo dosahu ohňa a zdrojov tepla.
- Pri používaní čistiacich prostriedkov buďte opatrní.
- Počas montáže držte deti ďalej od výrobku.
- Dávajte pozor na miesta, kde môže dôjsť k privretiu alebo zovretiu, najmä pri pohyblivých častiach.

Údržba a starostlivosť

- Pravidelne utierajte mäkkou, suchou handričkou.
- Nepoužívajte agresívne čistiace prostriedky.
- Pravidelne kontrolujte, či sú skrutky pevne utiahnuté, a v prípade potreby ich dotiahnite.

Likvidácia a životné prostredie

- Likvidujte výrobok v súlade s miestnymi predpismi.
- Využite možnosti recyklácie, ak sú k dispozícii.
- Pred likvidáciou oddelte drevené, plastové a kovové časti.

Kontakt pre servisné otázky alebo návrhy:

- Skyport GmbH - Johannes-Gutenberg-Str 7-9, 92245 Kümmersbruck, Nemecko
- E-mail: Produktfragen@skyport-group.de

Slovenščina

Splošne varnostne informacije in navodila za montažo

- Izdelek sestavite izključno po navodilih za montažo.
- Izdelek je zasnovan za uporabo v zasebnih gospodinjstvih.
- Izdelek hranite proč od vlage in neposredne sončne svetlobe.
- Upoštevajte, da lahko otroci pogoltnejo majhne dele, kot so vijaki.
- Poskrbite, da izdelek stoji na stabilni in ravni površini.

OPOZORILO! (NEVARNOST PREVRNITVE!)

- Nepritrjeno pohištvo se lahko prevrne. Ta kos pohištva pritrdite na steno z varnostnim pritrdilom, da preprečite prevračanje.
- Vijaki in drugi pritrdilni elementi, ki so potrebni za varno pritrditev pohištva na steno (npr. vložki), niso priloženi.
- Način pritrditve je odvisen od materiala stene. Uporabite vijake in vložke, primerne za stenski material (na voljo ločeno).

Varnostni ukrepi

- Robovi pohištva lahko pri nepazljivosti povzročijo poškodbe.
- Upoštevajte največjo dovoljeno obremenitev.
- Hranite izdelek proč od ognja in virov toplote.
- Pri uporabi čistil bodite previdni.
- Med sestavljanjem naj bodo otroci proč.
- Pazite na točke stiskanja in striženja, še posebej pri premičnih delih.

Vzdrževanje in nega

- Redno brišite z mehko, suho krpo.
- Ne uporabljajte agresivnih čistilnih sredstev.
- Redno preverjajte, ali so vijaki čvrsto zategnjeni, in jih po potrebi ponovno zategnite.

Odstranjevanje in okolje

- Izdelek odstranite v skladu z lokalnimi predpisi.
- Če je možno, uporabite možnosti recikliranja.
- Pred odstranitvijo ločite lesene, plastične in kovinske dele.

Servisni kontakt za vprašanja ali predloge:

- Skyport GmbH - Johannes-Gutenberg-Str 7-9, 92245 Kümmersbruck, Nemčija
- E-mail: Produktfragen@skyport-group.de